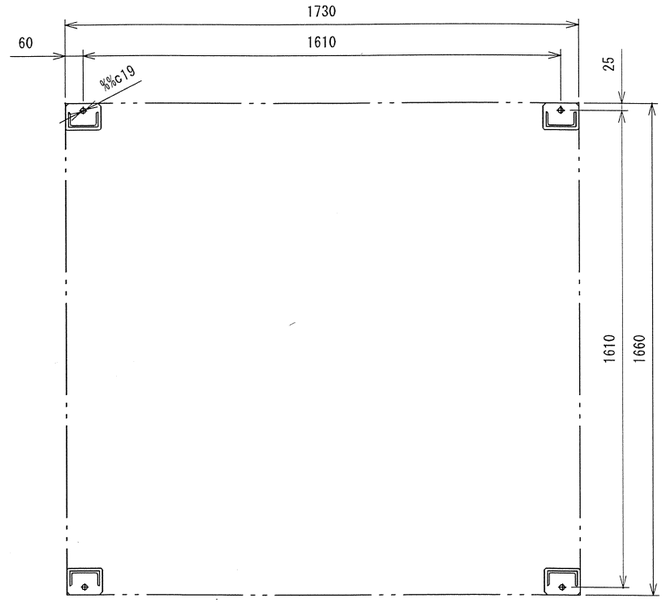

A-A断面図

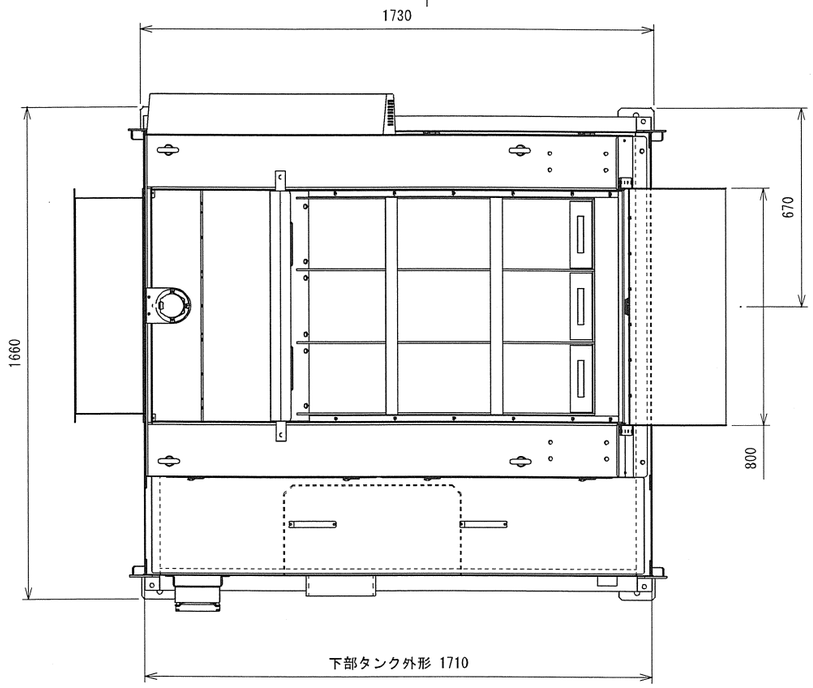

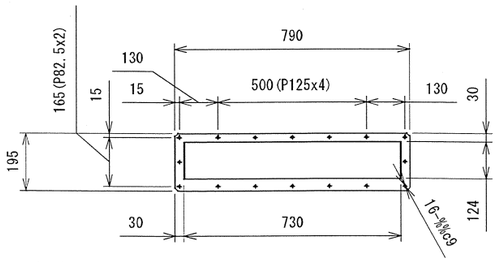

流入部フランジ詳細

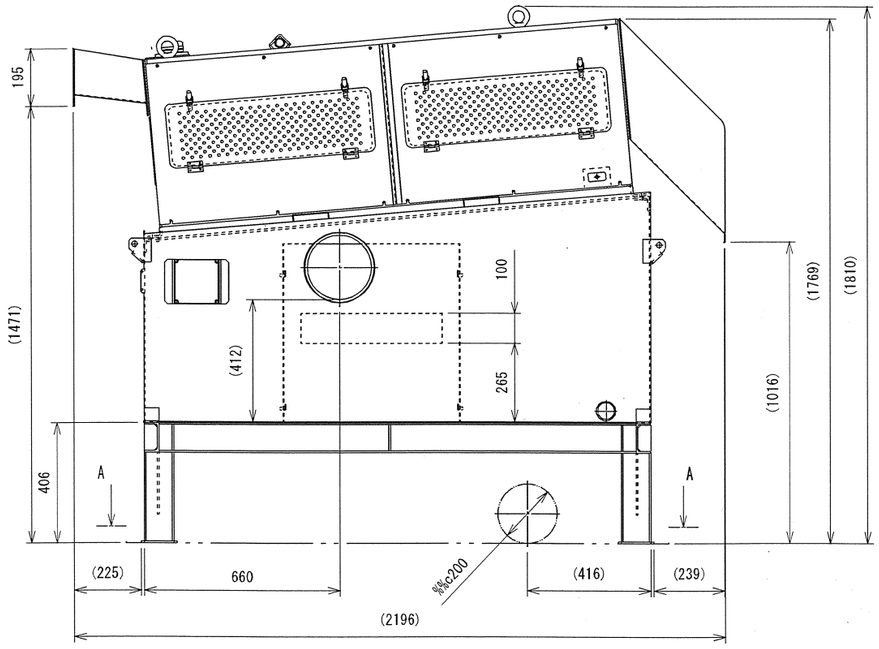

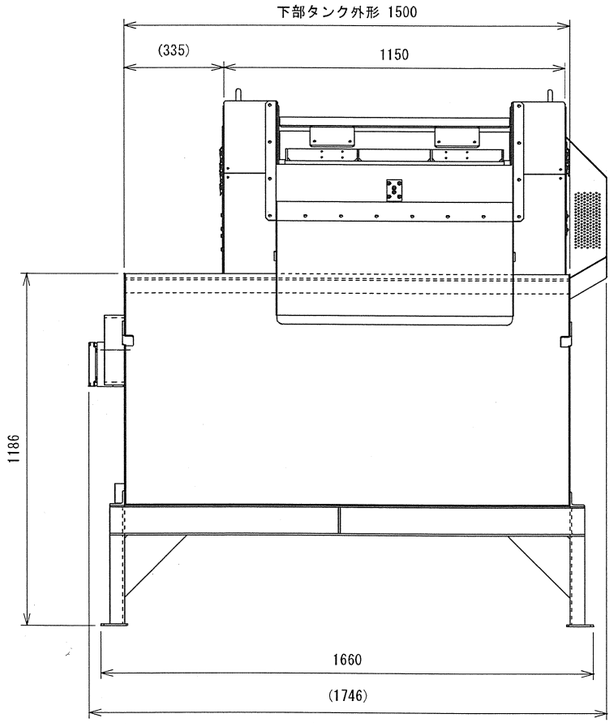

機器名		仕様	
脱水機② (スリットセーバー)	型式	SS-811DK (両駆動)	
	主要材質	SUS304	
		NSSC2120	
	回転軸	材質:SUS304 (38軸)	
	スクリーン	流路幅	(780)
		回転楕円板	11列 材質:SUS301-CSP t0.5
		開口目開き	1.0mm
		固定スリット	FB-3x10
	駆動装置	電動機直結型減速機　※モーター逆転禁止	
		中空軸 三相高効率モーター	
		三相200V 0.75kW 減速比:1/240	
		回転数 6.0/7.2 r/min(50/60Hz)	
		定格電流値 4.29/3.73 A(50/60Hz)	
		F種絶縁 全閉屋外外扇形	
		塗装色 メーカー標準色	
	圧搾方法	ウエイト 10kg x 3	
機器重量		約1250kg	
	上フレーム	約95kg	
	圧搾板	約65kg	

参考図

承認欄
年　月　日

記号 MARK	年月日 DATE	記事 CONTENT	訂正者 REVISED
4	-	.	-
3	-	.	-
2	-	.	-
1	-	.	-

製図 DRAWING	-	-
設計 DESIGNED	金山	2023-10-30
検図 CHECKED	井上	2023-10-30
承認 APPROVED	-	-

株式会社 研電社
KENDENSHA Co.,Ltd

品番/ITEM NO.	型式/MODEL	図面名称/DRAWING NAME	装置名称/UNIT NAME	単位 UNITS	尺度 SCALE	サイズ SIZE	変更回数 REV.
-	SS-811DK	外形図	脱水機②	mm	1:20	A3	-
工番/JOB NO.	図面番号/DRAWING NO.		御客様社名/CLIENT	投影法 PROJECTION		年 月 日 DATE	
-	53Z005-01		-			2023-10-30	